構成部品表	
パーツ	数量
1. フロントハーフスポイラー	1
2. タッピングビス	5

必要工具
ハサミ、カッター、ドライバー等
シリコンオフなど 拭き取って脱脂するもの

フロントハーフスポイラーの取り付け

ご注意
・車体及びバンパーにキズ等を付けないように 注意してから作業して下さい。
・作業は他の人に保持してもらいながら行う事。

1, まずサービスマニュアルに従い純正フロントバンパーを取り外してください。
2, 次にフロントハーフスポイラーを純正バンパーに仮合せしてくだいさい。
3, 仮合せの後、図を参考に純正バンパー裏側より付属のタッピングビスでしっかりと固定してください。
4, 固定後、取り外しと逆の手順で純正バンパーを車輌に取り付けてください。

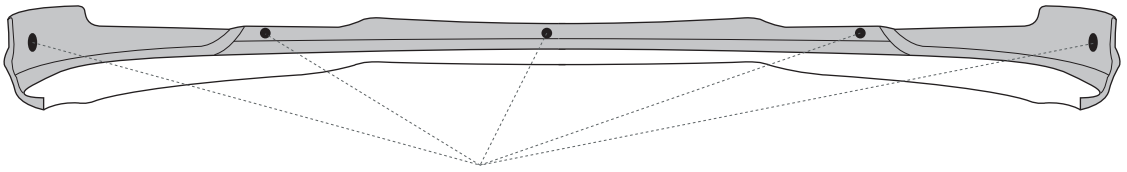

ビス留め位置

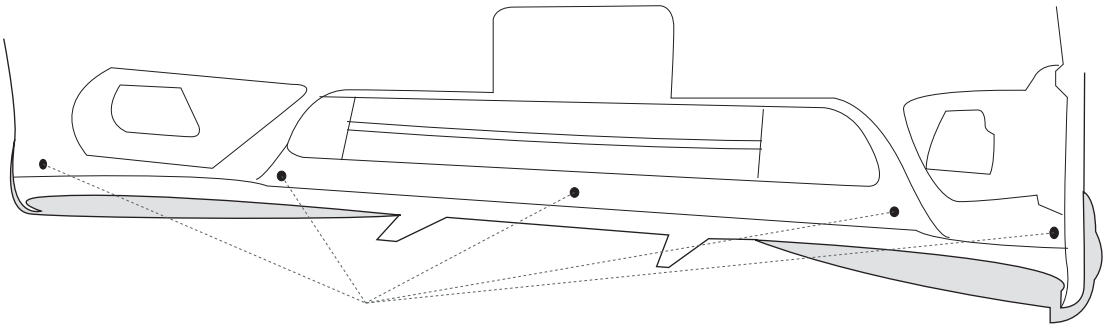

タッピングビス

Schtelt
Copyright (C) 2006 schtelt Japan. All Rights Reserved.

構成部品表	
パーツ	数量
1, サイドステップ	6
2. タッピングビス[太]	4
3, 〃 [ショート]	14
4, 〃 [ロング]	2
5, 両面テープ	17

必要工具

ハサミ、カッター、ドライバー等

シリコンオフなど
拭き取って脱脂するもの

サイドステップの取り付け

ご注意
・車体及びバンパーにキズ等を付けないように 注意してから作業して下さい。
・作業は他の人に保持してもらいながら行う事。

1, まずサービスマニュアルに従い、純正サイドモールを取り外してください。
2, 取り外した後、サイドステップを車輌に仮合せしてください。
3, 次にサイドステップ各パーツの裏面に付属の両面テープを貼り付けてください。
4, 貼り付けた後、図１を参考にサイドステップ前部を付属のタッピングビス[太]で固定してください。
5, 次に、図２を参考にサイドステップ中部を付属のタッピングビス[ショート]、及び[ロング]で固定してください。
{※タッピングビス[ロング]の位置は図2の注意書きに従ってで固定してください。}
6, 図３を参考にサイドステップ後部を付属のタッピングビス[ショート]で固定してください。

図1 サイドステップ前部

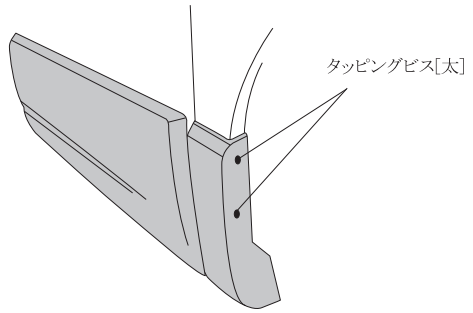

図2 サイドステップ中部

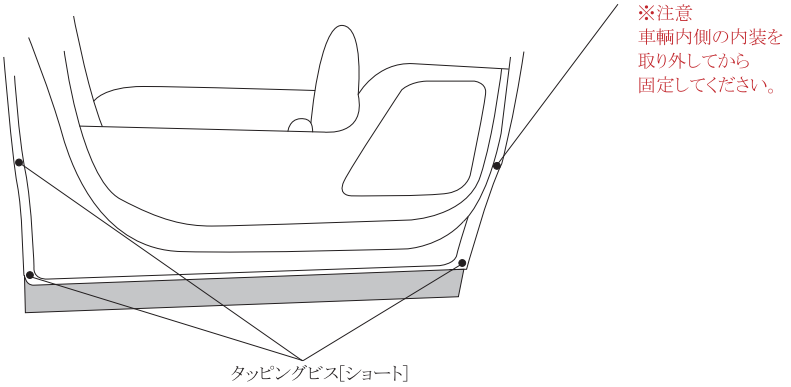

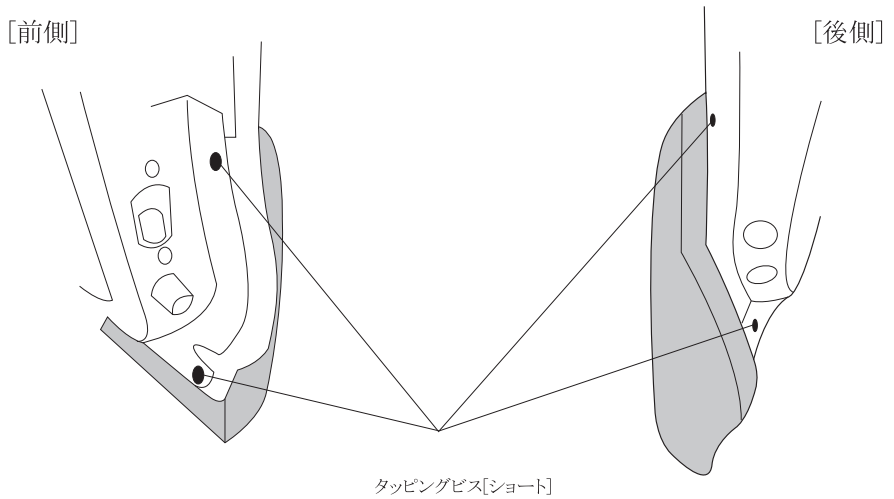

図3 サイドステップ後部

Schtelt
Copyright (C) 2006 schtelt Japan. All Rights Reserved.

構成部品表	
パーツ	数量
1. リアハーフスポイラー	1
2. タッピングビス	5

必要工具

ハサミ、カッター、ドライバー等

シリコンオフなど
拭き取って脱脂するもの

● リアハーフスポイラーの取り付け ●

ご注意
・車体及びバンパーにキズ等を付けないように 注意してから作業して下さい。
・作業は他の人に保持してもらいながら行う事。

1, まずサービスマニュアルに従い、純正リアバンパーを取り外してください。
2, 取り外した後、リアハーフスポイラーを純正バンパーに仮合せしてください。
4, 次に図を参考に純正バンパー裏側より付属のタッピングビスで固定してください。
3, 固定した後、取り外しとは逆の手順で純正バンパーを車輌に取り付けてください。
（図を参考にして純正バンパー下側を留めて下さい。）

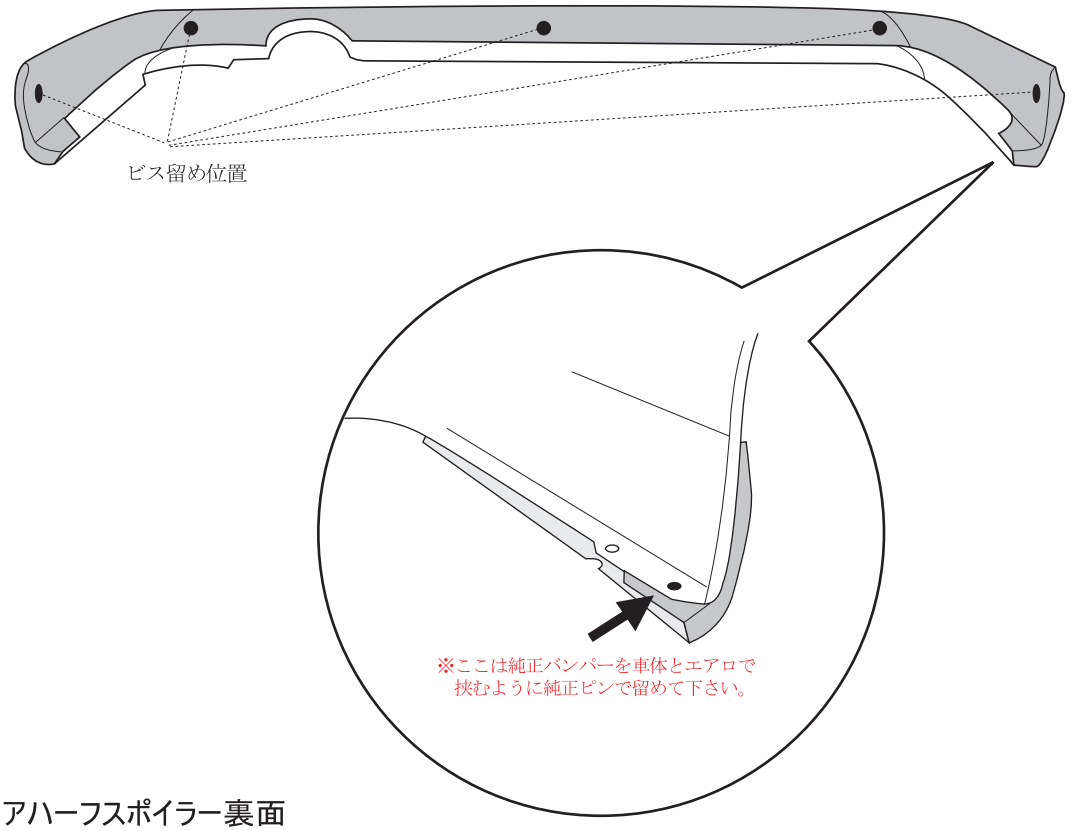

図 リアハーフスポイラー裏面

schtelt
Copyright (C) 2006 schtelt Japan. All Rights Reserved.